プリントスター 9.7オンス スタンダードWフードジップパーカー 00189-NNZ/TM0029.30

サイズ：XS・S・M・L・XL・2XL・3XL・4XL（レイヤー別でサイズデータ有）

制作上の注意点

- ●カラーモードがCMYKで作成されたai、PDF、EPSデータでお送りください。
- ●デザインは原寸サイズで作成してください。
- ●刷り位置：寸法線はレイアウト位置に合わせて調整してください。
- ●刷り色：PANTONEまたはDICのチップでご指定ください。
  - ※黒・白・金・銀はチップでのご指定はできません。
  - ※刷り色が白の場合、黒でレイアウトし、
    指示事項／刷り色の部分に「白」とご記入ください。
- ●ベースの材質、又はデザインによりベタ面が多い場合、線が細かい場合等、
  調整が必要な場合がございます。
- ●フォントのアウトライン化、アピアランス、透明効果の分割をしてください。
- ●描写モードは「通常」にしてください（乗算、オーバーレイは不可）
- ●不要な内容は削除して、オーバープリントは使用しないでください。
- ●細かい文字などは素材の関係上かすれたり、つぶれてしまう場合がございます。
- ●ベース素材のカラーにより、印刷色の仕上りが若干変わる場合がございます。

M
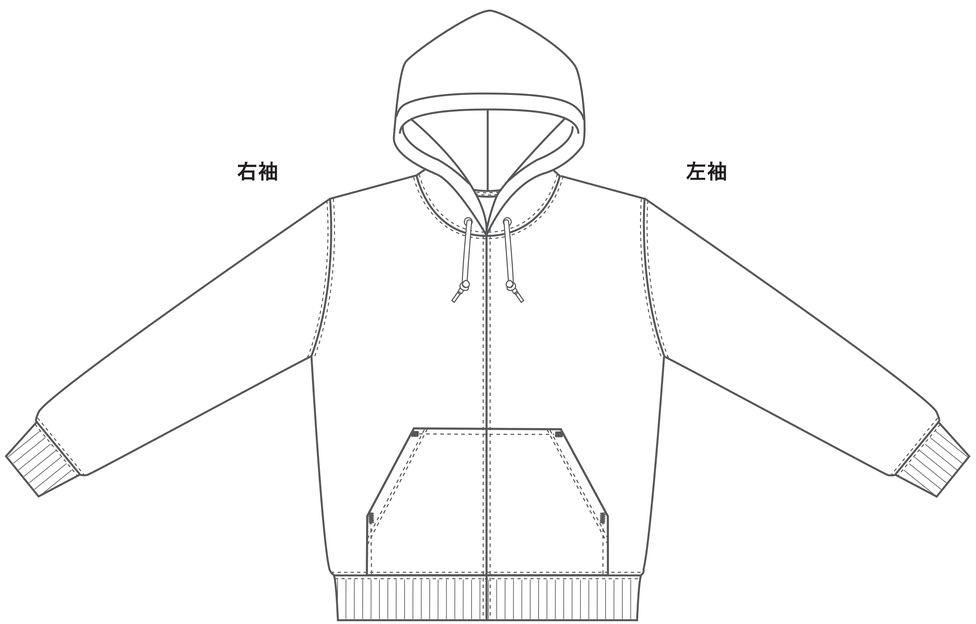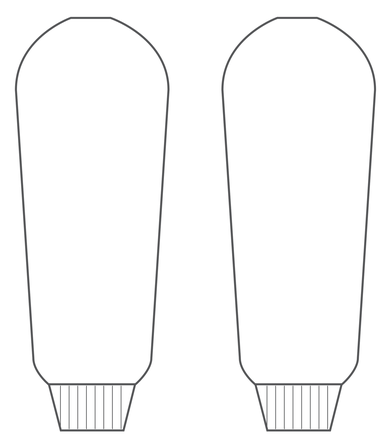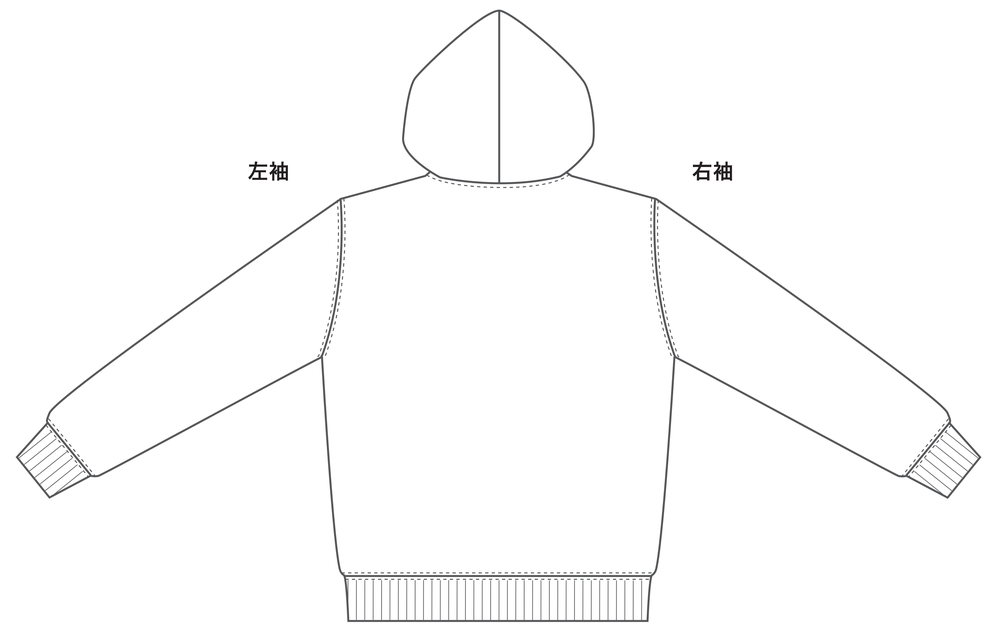
※原寸の目安サイズ